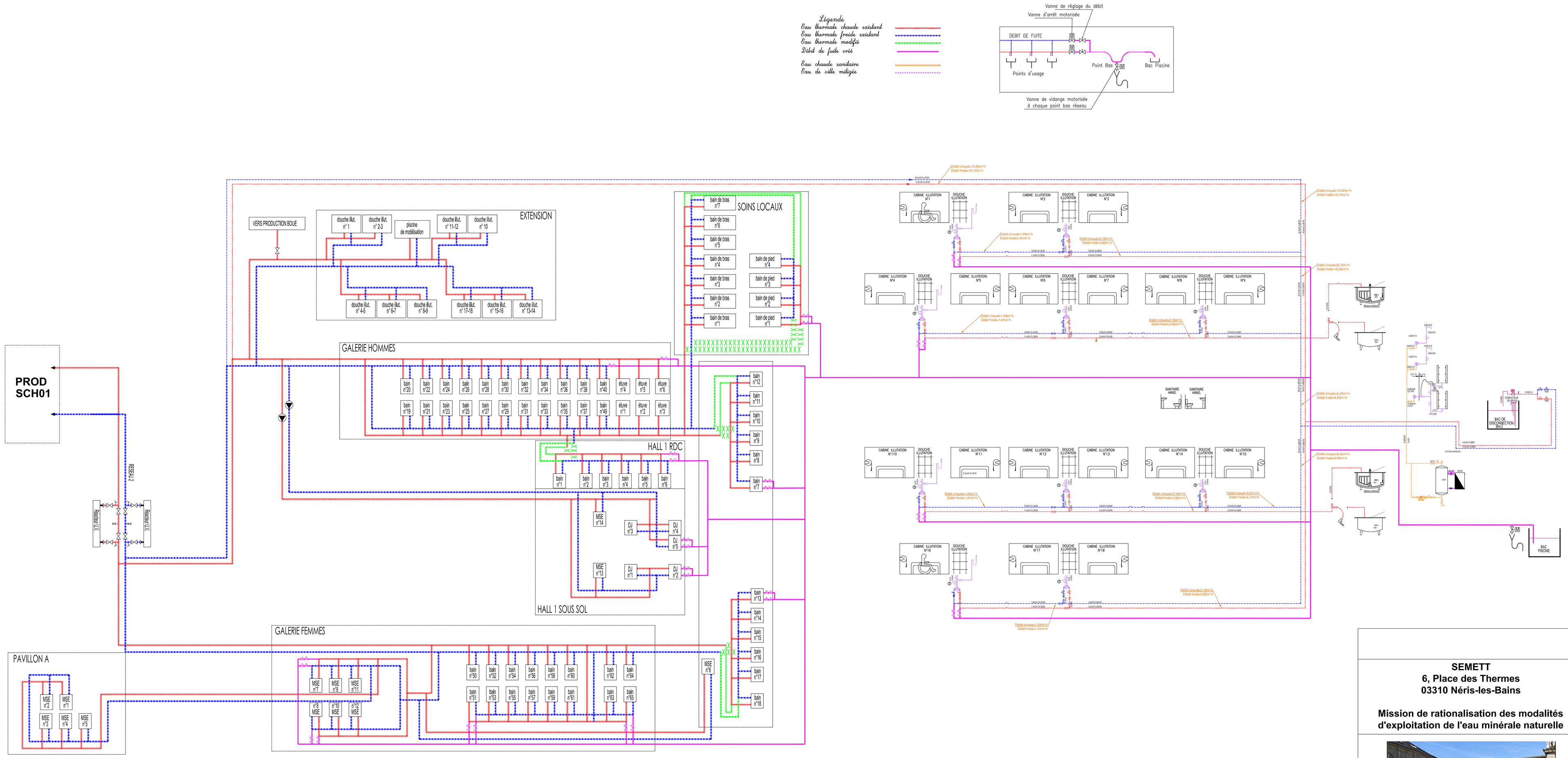

SEMETT
6, Place des Thermes
03310 Néris-les-Bains

Mission de rationalisation des modalités d'exploitation de l'eau minérale naturelle

Schéma de principe Refroidissement de l'eau thermale Distribution centre thermal	SCH02 10/11/2016	PRO
	Ech : sans	Aff N° : 16-1159

Emetteur du plan : Enertek

Indice : A

Maître d'ouvrage	SEMETT		Tél :	Fax :
Maître d'oeuvre	ENERTEK	6 rue du pré Médard 86280 St Benoit	Tél : 05 49 49 60 20	Fax : 05 49 49 60 21
	HYDE CONCEPT	1 allée Jean Rostand - Centre Montesquieu 33650 Martillac	Tél : 05 12 49 36 50	

	Modifications	Date	Dessin.	Vérit.
0	Première diffusion	25/10/16	AB	LLG
A	Modification DCE	10/11/16	AB	LLG
B	-	-	-	-
C	-	-	-	-
D	-	-	-	-